EX-6131

Ethernet - RS-232/422/485

Bild / Picture

Anwendung / Application

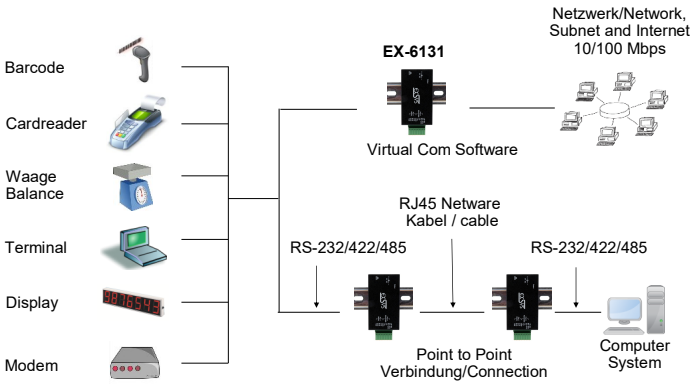

2 Serielle Ports 1x RS-232 und 1x RS-422/485 zu Ethernet Metallgehäuse

2 serial ports 1x RS-232 and 1x RS-422/485 to Ethernet Metal housing

Beschreibung

Die EX-6131 ist ein Serieller Multiprotokoll Geräteserver, der für den Anschluss von einem seriellen RS-232 und einem RS-422/485 Gerät, einschließlich POS, Barcode-Lesegeräten, Sensoren, Messgeräten, Wäge Systemen, CNC-Steuerungen und SPS, an ein IP-basiertes Ethernet-Netzwerk ausgelegt ist. Die seriellen Geräte sind an Ethernet angeschlossen und im Sub-Netzte und Internet zur gemeinsamen Nutzung verfügbar, wobei die Fernkonfiguration über die umfangreichen Netzwerkprotokolle wie TCP-Server, TCP-Client, UDP, VCOM, serielles Telnet, RFC2217, Remote-Pair-Master-Slave, Modbus RTU erfolgt. Um abwärtskompatibel mit dem seriellen Legacy-Gerät zu sein, auf dem die vorhandene COM-Port-Anwendungssoftware läuft, bietet die EX-6131 einen virtuellen COM-Port (VCOM), der Ihre serielle Anwendung perfekt migriert, ohne die Software zu modifizieren. Darüber hinaus können serielle Geräte mit dem Remote-Pair-Master-Slave-Modus über den Peer-to-Peer-Modus miteinander kommunizieren, ohne dass ein zwischengeschalteter PC oder Konvertierungssoftware erforderlich ist.

Description

The EX-6131 is a multi-protocol serial device server designed to connect one RS-232 and one RS-422/485 serial device, including POS, barcode readers, sensors, gauges, weighing systems, CNC controllers and PLCs, to an IP-based Ethernet network. The serial devices are connected to Ethernet and available on the sub-network and Internet for sharing, with remote configuration using the extensive network protocols such as TCP server, TCP client, UDP, VCOM, serial Telnet, RFC2217, remote pair master slave, Modbus RTU. To be backward compatible with the legacy serial device running the existing COM port application software, EX-6131 provides a virtual COM port (VCOM) that perfectly migrates your serial application without modifying the software. In addition, serial devices can communicate with each other using remote pair master-slave mode via peer-to-peer mode without the need for an intermediary PC or conversion software.

Merkmale

- Schnittstelle Port 1: RS-232 V.24 / Port 2: RS-422/485
- 15 KV ESD Überspannungs-Schutz für alle Seriellen Signale
- Daten Bits: 5, 6, 7, 8 / Parity: None, Even, Odd, Mark, Space
- Signale RS-232: TXD, RXD, RTS, CTS, DTR, DSR, DCD und GND
RS-422: TXD+, TCD-, RXD+ RXD-, GND
RS-485: 2 Draht - Data+, Data-, GND
RS-485: 4 Draht - TXD+, TCD-, RXD+, RXD-, GND
- Ethernet Protokoll: TCP Server, TCP Client, UPD, VCOM, Serial Telnet RFC2217, Remote-Pair-Master-Slave, Modbus Server Modbus Client
- Direktzugriff über Socket Port
- Punkt zu Punkt Verbindung, benötige keine Software
- Inklusive Virtuelle COM Software
- Robustes Metallgehäuse Wandmontage und DIN-Rail Kit

Features

- Interface Port 1: RS-232 V.24 / Port 2: RS-422/485
- 15KV ESD Surge Protection for all serial signal
- Data Bits: 5, 6, 7, 8 / Parity: None, Even, Odd, Mark, Space
- Signal: RS-232: TXD, RXD, RTS, CTS, DTR, DSR, DCD und GND
RS-422: TXD+, TCD-, RXD+ RXD-, GND
RS-485: 2 wire - Data+, Data-, GND
RS-485: 4 wire - TXD+, TCD-, RXD+, RXD-, GND
- Ethernet Protocol: TCP Server, TCP Client, UPD, VCOM, Serial Telnet RFC2217, Remote-Pair-Master-Slave, Modbus Server Modbus Client
- Direct connection with Socket Port
- Point to point connection, don't need any software
- Included Virtual COM Software
- Rugged Metal Case with Wall-Mount and Din-Rail Kit

System / OS

Windows

Geprüft / Approved

Verpackung / Packaging

© 2021 by EXSYS. Alle hier aufgeführten Namen und Zeichen sind Eigentum des jeweiligen Herstellers.
Druckfehler, Änderungen und Irrtümer bleiben vorbehalten

Spezifikation / Specification

Datentransfer-Rate:	50Baud bis 921.6KBaud Ethernet: 10/100Mbps	**Data transfer rate:**	50Baud up to 921.6KBaud Ethernet: 10/100Mbps
Anschlüsse:	1x 10-polige Terminal Block mit Steckklemme 1x RJ45 Ethernet 1x +5V DC-Jack (5.5 x 2.1mm)	**Connectors**:	1x 10-pin terminal block with plug-in clamps 1x RJ45 Ethernet 1x +5V DC-Jack (5.5 x 2.1mm)
Hardwaresysteme:	Ethernet 10/100/1000Mbps	**Hardware system:**	Ethernet 10/100/1000Mbps
VCOM unterstützt Betriebssysteme:	Windows XP/ Vista/ 7/ 8.x/ 10 (32/64Bit)	**VCOM support the Operating System:**	Windows XP/ Vista/ 7/ 8.x/ 10 (32/64bit)
Betriebssysteme:	Alle über IP und Port Nummer (Direktzugriff über Socket Port)	**Operating systems:**	All via IP and port number (direct access via socket port)
Betriebstemperatur :	0°C bis +60°C	**Operating temperature :**	32°F up to 131°F
Lagertemperatur:	-20°C bis +75°C	**Storage temperature:**	-40°F up to 167°F
Rel. Luftfeuchtigkeit:	5% bis 95%	**Rel. Humidity:**	5% to 95%
Schutzklasse:	IP 30	**Protection class:**	IP 30
Stromversorgung:	+5V / 4A	**Current Supply:**	+5V / 4A
Strom verbrauch:	400mA@5V	**Power consumption:**	400mA@5V
Abmessung:	82.00 x 46.20 x 25.00 mm	**Size:**	82.00 x 46.20 x 25.00 mm
Gewicht:	540 g	**Weight**:	540 g
EAN:	4718359061318	**EAN:**	4718359061318
Ursprungsland:	Taiwan	**Country of origin:**	Taiwan
Lieferumfang:	EX-6131, Netzteil 5V/4A, Din-Rail Kit, Wandmontage Kit, Treiber CD, Handbuch	**Packaging contents**:	EX-6131, Power Supply 5V/4A, Din-Rail Kit, Wall mount kit, Driver CD, Manual

Maße / Dimension

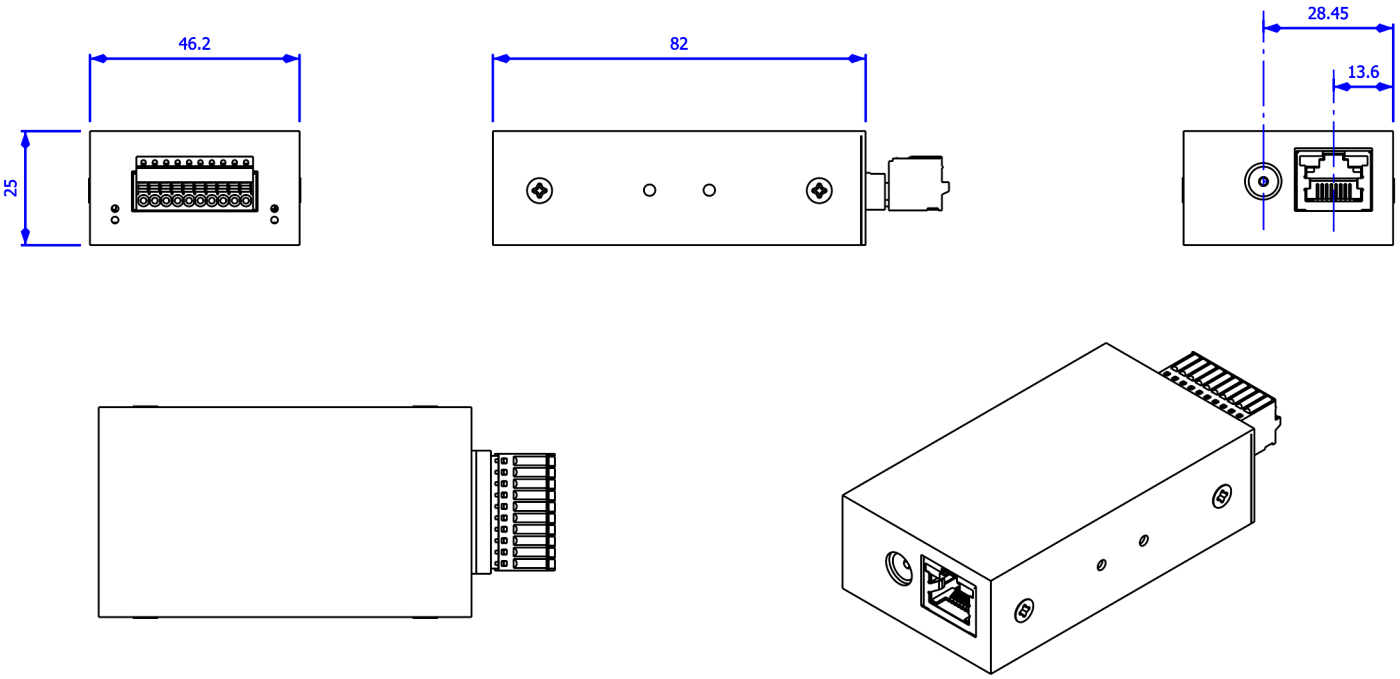

© 2021 by EXSYS. Alle hier aufgeführten Namen und Zeichen sind Eigentum des jeweiligen Herstellers.
Druckfehler, Änderungen und Irrtümer bleiben vorbehalten

Bilder / Picture

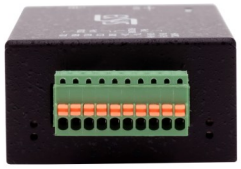

Vergleichs Tabelle / Comparison Chart

Model No.	Serielle Schnittstelle/ Serial Interface	Anschlüsse/ Ports	Optical Isolation	Powered by PoE (PD)	Anschlusstype/ Connector(s)	Input Power (DC)	Netzteil / Power Supply	Wall and DIN Rail Mounting Options
EX-6111	RS232	1	-	-	Male DB9	5V	5V / 4A	✓
EX-6111PoE	RS232	1	-	✓	Male DB9	5V	5V / 4A	✓
EX-6121	RS232/RS422/485	1	-	-	Male DB9	5V	5V / 4A	✓
EX-6121PoE	RS232/RS422/485	1	-	✓	Male DB9	5V	5V / 4A	✓
EX-6112	RS232	2	-	-	Male DB9	5~24V	12V / 3A	✓
EX-6112PoE	RS232	2	-	✓	Male DB9	5~24V	12V / 3A	✓
EX-6122	RS232/RS422/485	2	-	-	Male DB9	5~24V	12V / 3A	✓
EX-6122PoE	RS232/RS422/485	2	-	✓	Male DB9	5~24V	12V / 3A	✓
EX-6131	RS232 + RS422/485	2	-	-	TB-10	5V	5V / 4A	✓
EX-6131PoE	RS232 + RS422/485	2	-	✓	TB-10	5V	5V / 4A	✓
EX-6114	RS232	4	-	-	Male DB9	5~24V	12V / 3A	✓
EX-6114PoE	RS232	4	-	✓	Male DB9	5~24V	12V / 3A	✓
EX-6124	RS232/RS422/485	4	-	-	Male DB9	5~24V	12V / 3A	✓
EX-6124PoE	RS232/RS422/485	4	-	✓	Male DB9	5~24V	12V / 3A	✓

© 2021 by EXSYS. Alle hier aufgeführten Namen und Zeichen sind Eigentum des jeweiligen Herstellers.
Druckfehler, Änderungen und Irrtümer bleiben vorbehalten